Messeinsätze für Messuhren Spezialstahl mit Messteller Ø40mm

Artikelnummer:	1330103-40
EAN / GTIN:	4066918112798
Herstellernummer:	573/53
Warentarifnummer:	90319000
Versandart:	Paketdienst
Gewicht:	0.01kg

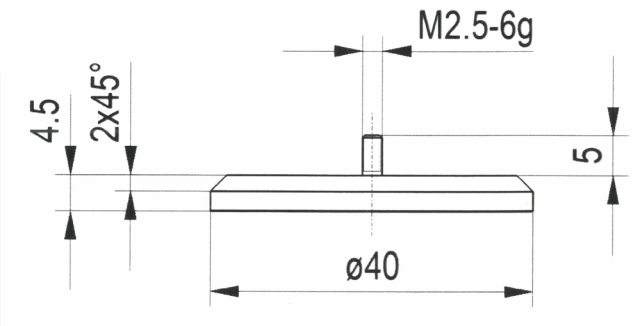

Produktbeschreibung

- Für Messuhren und Feinzeiger
- Anschlussgewinde M2,5
- Ebenheit 10µm

Lieferung einzeln verpackt

Technische Daten

Größe:	Ø40mm
Artikelnummer:	1330103-40
Marke:	KÄFER
Herstellernummer:	573/53
Durchmesser:	40mm
Gewicht:	0,01kg