Lehrenschraubstöcke, Gewindespindel
Gen. 0,005mm/100mm
60x48mm

Artikelnummer:	1586101
EAN / GTIN:	4066918060747
Warentarifnummer:	84662098
Versandart:	Paketdienst
Gewicht:	1.5kg

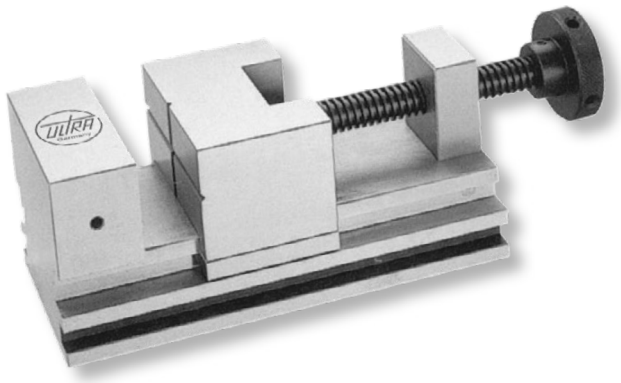

Produktbeschreibung

- Werksnorm
- Genauigkeit 0,005mm / 100mm
- Spezialstahl gehärtet und geschliffen
- 4-seitige Werkstückbearbeitung

Lieferung einzeln verpackt

Technische Daten

Größe:	60x48mm
Artikelnummer:	1586101
Marke:	ULTRA
B:	48mm
H1:	25mm
H2:	54mm
L:	155mm
M:	60mm
Gewicht:	1,5kg