Lehrenschraubstöcke, Gewindespindel
Gen. 0,005mm/100mm
80x70mm

Artikelnummer:	1586102
EAN / GTIN:	4066918060754
Warentarifnummer:	84662098
Versandart:	Paketdienst
Gewicht:	3.6kg

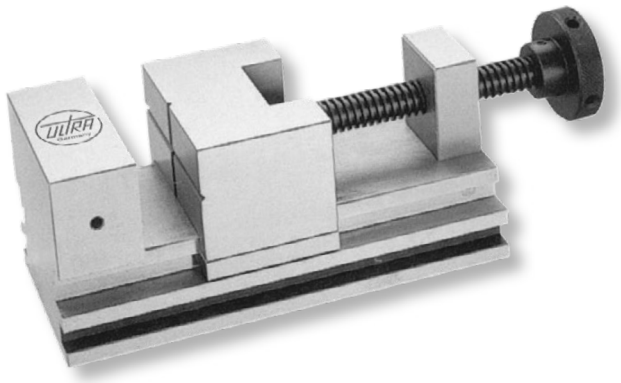

Produktbeschreibung

- Werksnorm
- Genauigkeit 0,005mm / 100mm
- Spezialstahl gehärtet und geschliffen
- 4-seitige Werkstückbearbeitung

Lieferung einzeln verpackt

Technische Daten

Größe:	80x70mm
Artikelnummer:	1586102
Marke:	ULTRA
B:	70mm
H1:	30mm
H2:	62mm
L:	160mm
M:	80mm
Gewicht:	3,6kg