Tiefenmessschieber ULTRA active inox
mit versetzten Messflächen, mit abgeschrägter Spitze
300x100-1/20mm

Artikelnummer:	1948102
EAN / GTIN:	4066918074997
Warentarifnummer:	90173000
Versandart:	Paketdienst
Gewicht:	0.18kg

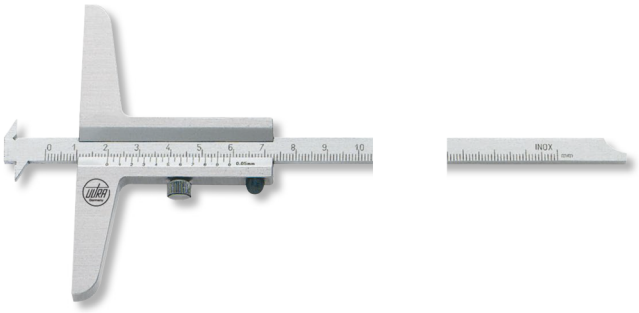

Produktbeschreibung

- DIN 862
- Feststellschraube
- rostfreier Stahl gehärtet
- Ableseteile mattverchromt
- beidseitige mm-Teilung
- Messstange umsteckbar

Lieferung einzeln verpackt

! Andere Messbereiche und Ausführungen auf Anfrage.

Technische Daten

Größe:	300x100-1/20mm
Artikelnummer:	1948102
Marke:	ULTRA
Ableseteile:	mattverchromt
Ablesung:	1/20mm
Brückenlänge:	100mm
Feststellschraube:	Ja
Material rostfreier Stahl:	gehärtet
Messbereich:	300mm
Typ:	Messflächen versetzt
Gewicht:	0,18kg