Messeinsätze für Messuhren Spezialstahl mit Kugel

Artikelnummer:	1330117
EAN / GTIN:	4066918046284
Herstellernummer:	62077
Warentarifnummer:	90319000
Versandart:	Paketdienst
Gewicht:	0.01kg

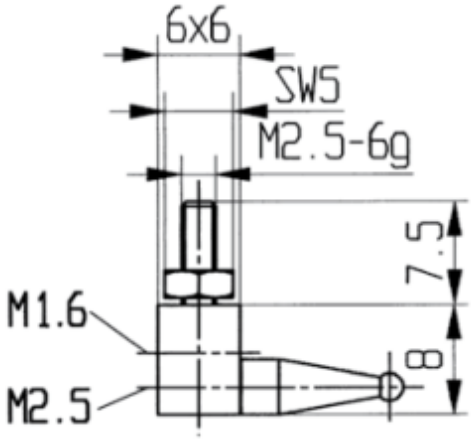

Produktbeschreibung

- Für Messuhren und Feinzeiger
- Messeinsätze können gewechselt werden
- Standardmäßig mit eingeschraubten Messeinsatz 573/18 und 2mm Kugel
- Anschlussgewinde M2,5

Lieferung einzeln verpackt

Technische Daten

Größe:	
Artikelnummer:	1330117
Marke:	KÄFER
Herstellernummer:	62077
Gewicht:	0,01kg