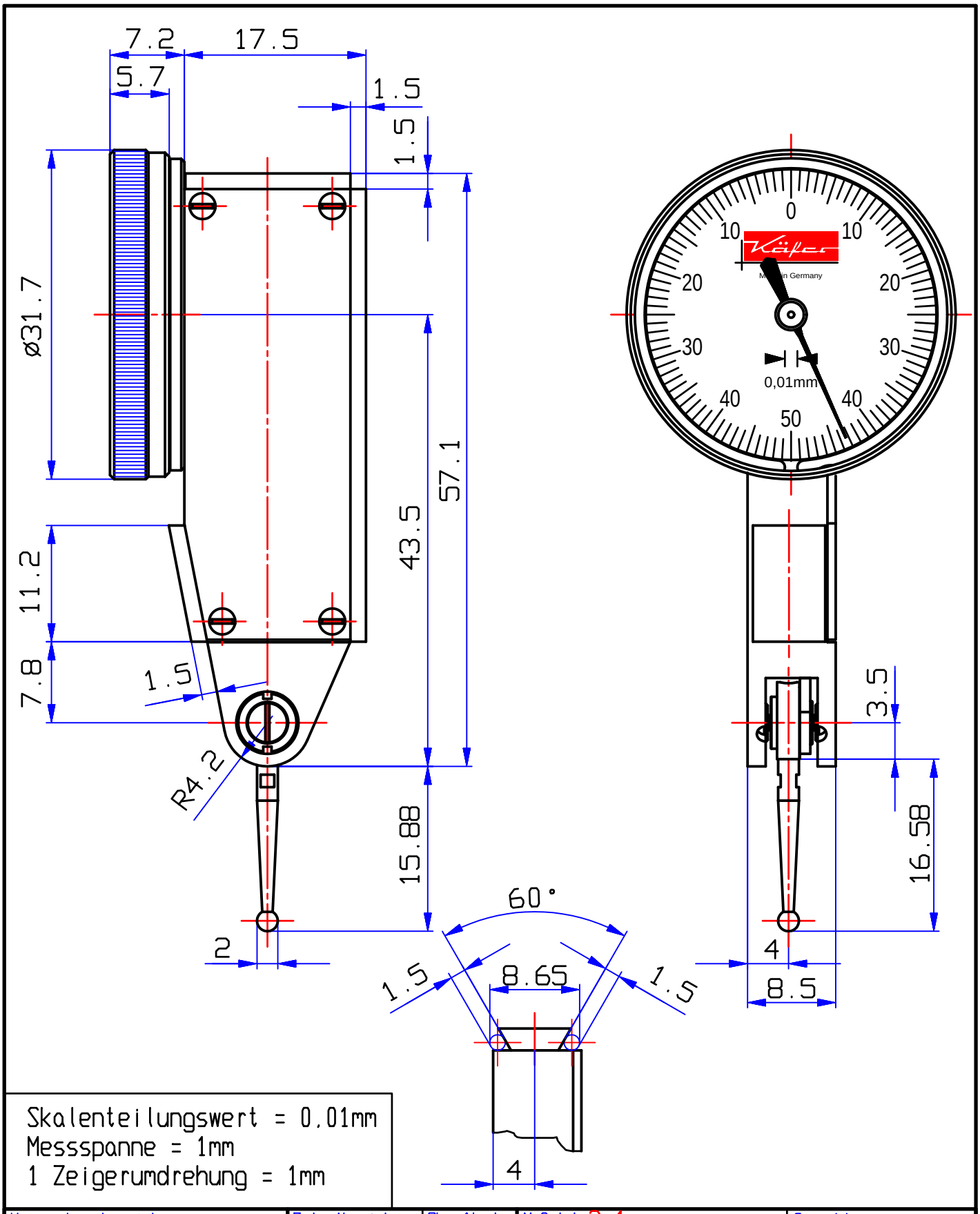

Skalenteilungswert = 0.01mm
Messspanne = 1mm
1 Zeigerumdrehung = 1mm

Verwendungsbereich	Zul. Abweichung DIN ISO 2768-m-K	Oberfläche	Maßstab 2:1 / Gewicht / Werkstoff/Halbzeug
	Datum / Name		Benennung: Fühlhebelmessgerät K30/1
	Bearb. / Gepr. / Norm		
	KÄFER Meßuhrenfabrik 78054 VS-Schwenningen		Zeichnungsnummer / CAD / Blatt 1 / 1 Bl.
Zust. / Änderung / Datum / Name	Urspr.		Ers. f.: / v. Dat.:

11019.PRT (DIN A4)