Datenblatt für Messuhren
Data Sheet Dial Gauges

Version/*Version* 1.1 /
160608-86

Käfer Messuhrenfabrik GmbH & Co. KG
Hahnstraße 11
D-78054 Villingen-Schwenningen
Telefon: +49 7720 8341-0
Telefax: +49 7720 21868
E-Mai: info@kaefer-messuhren.de
Internet: www.kaefer-messuhren.de

Konstruktionsmerkmale / *Design Characteristics*
DIN EN ISO 463
Messuhren Typ SI-914 / *Dial Gauge Type SI-914*

Allgemeine Angaben/ *General Technical Data*	
Skalenteilungswert/ *reading*	0,001 mm
Messspanne/ *range*	0,08 mm
Eine Zeigerumdrehung/ *range per pointer revolution*	--
Außenringdurchmesser/ *bezel diameter*	40 mm
Einspannschaftdurchmesser/ *stem diameter*	8 h6
Spezifische Anforderungen/ *Unique Features*	
Stoßschutz/ *shockproof*	Ja *Yes*
Schutzart IP/ *protection category IP*	IP40
Skalenbezifferung/ *dail reading*	40-0-40

Abmessungen/ *Dimensions*		
Dicke / *thickness*	Breite / *width*	Höhe / *height*
21,6 mm	40 mm	86,5 mm

Besonderheit/ *Special Features*
Freihub 4mm / *overtravel* 4mm

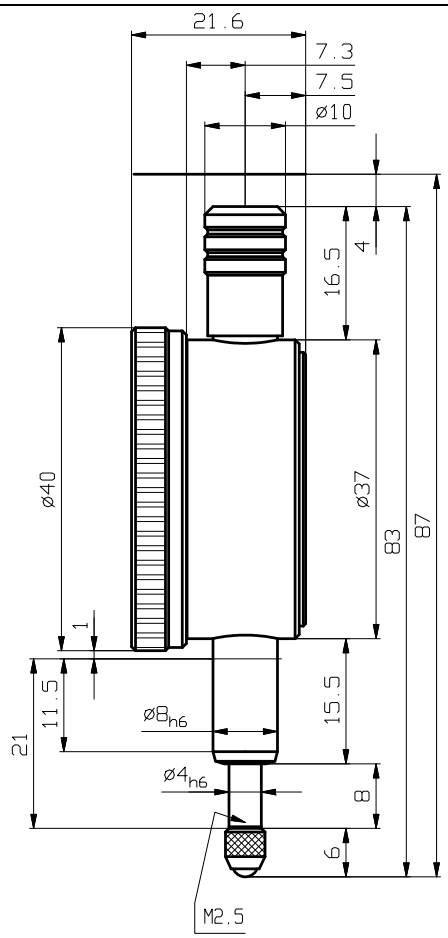

Messtechnische Merkmale / *Metrological Characteristics*
DIN EN ISO 463

Messwertumkehrspanne (G fu) / *hysteresis (MPE fu):*	1,5 µm
Wiederholgrenze (G fw) / *repeatability (MPE fw)*:	0,5 µm
Messabweichung (G) der Anzeige über einen Bereich von / *Error (MPE) within a range of*:	
1/10 Umdrehung / *1/10 revolution*	1,0 µm
Messbereich (G fe) / *total range (MPE fe)*	2,0 µm

Messkraft (MPL) / *Measuring force (MPL)*:	
Höchstwert / *maximum*:	1,5 N
Mindestwert / *minimum*:	0,3 N
Hysterese / *hysteresis*:	0,6 N

G und MPL gelten für die Lage: Vertikal
MPE and MPL in the following position: Vertical